Ref No,500-64-2008-JUL

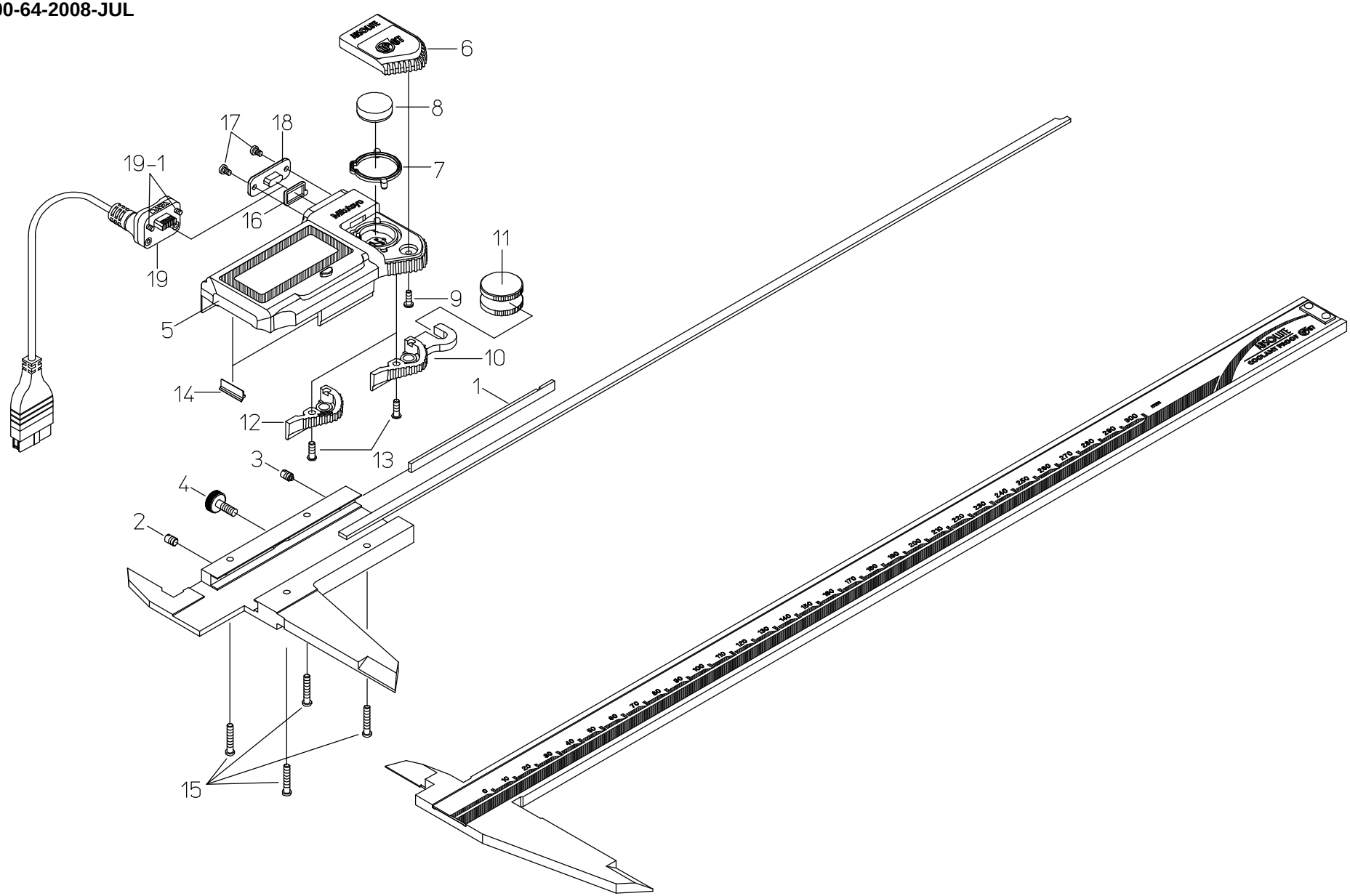

書類NO, 500-64

KEY NO,	ブヒンメイ	PART NAME	販売区分 CATEGORY	CODE NO. コードNO. 500-704-10 CD-30PSX	500-708-11 CD-30PPX	500-714-10 CD-30PMX	500-718-11 CD-30PKX	500-754-10 CD-12″PSX	500-764-10 CD-12″PMX	備考 COMMENTS
1	ｲﾀﾊﾞﾈ	GIB, SLIDER		101969A						
2	ﾈｼﾞ､ｾｯﾄﾈｼﾞ	SCREW, GIB SETTING		135426						
3	ﾈｼﾞ､ｵｼﾈｼﾞ	SCREW, GIB PRESSING		135427						
4	ﾈｼﾞ､ｸﾗﾝﾌﾟ	CLAMP, SLIDER		541985						
5	ﾋｮｳｼﾞﾓｼﾞｭｰﾙASSY	READING UNIT ASSY	Y	06ADJ361A		06ADJ349A		06ADJ361B	06ADJ349B	
6	ﾃﾞﾝﾁﾌﾞﾀ	COVER CELL		05SZA317						
7	ﾃﾞﾝﾁﾌﾞﾀﾊﾟｯｷﾝ	PACKING, COVER OF CELL		05SAA372						
8	ﾎﾞﾀﾝﾃﾞﾝﾁ	BATTERY		938882						
9	ﾈｼﾞ､ｼﾞｭｳｼﾞﾅﾍﾞｺ(M1.7×5)	SCREW, COVER OF CELL		05SAA379						
10	ﾛｰﾗ､ｱｰﾑ	HOOK, ROLLER		06ADG062	-	06ADG062	-	06ADG062		
11	ﾛｰﾗ	ROLLER		101592	-	101592	-	101592		
12	ﾕﾋﾞｶｹ	KNOB, SLIDER		-	06ADG087	-	06ADG087	-		
13	ﾈｼﾞ､ｼﾞｭｳｼﾞﾅﾍﾞｺ(ﾖﾋﾞ2×5.8)	SCREW, HOOK ROLLER		05CAA893						
14	ﾜｲﾊﾟｰ	WIPER	Y	05CAA981						
15	ﾈｼﾞ､ｼﾞｭｳｼﾞﾅﾍﾞｺ(ﾖﾋﾞ2×10.5)	SCREW, READING UNIT ASSY	Y	05CAA926						
16	ｺﾈｸﾀﾊﾟｯｷﾝ	PACKING, CONNECTOR		-		09GAA374		-	09GAA374	
17	ﾈｼﾞ､ｼﾞｭｳｼﾞﾅﾍﾞｺ(ﾖﾋﾞ1.7×2.5)	SCREW, CAP CONNECTOR		-		09GAA376		-	09GAA376	
18	ｺﾈｸﾀｷｬｯﾌﾟ	CAP CONNECTOR		-		09GAA372		-	09GAA372	
19	【ｵﾌﾟｼｮﾝ】	【OPTION】								
	ｾﾂｿﾞｸｹｰﾌﾞﾙ(1M)	CONNECTING CABLE(1M)		-		05CZA624		-	05CZA624	
	ｾﾂｿﾞｸｹｰﾌﾞﾙ(2M)	CONNECTING CABLE(2M)		-		05CZA625		-	05CZA625	
19-1	ﾈｼﾞ､ｼﾞｭｳｼﾞﾅﾍﾞｺ(M1.7×6.5)	SCREW, CONNECTING CABLE		-		05CAA958		-	05CAA958	
	【梱包資材】	【PACKING】								
	ｹｰｽ､PPｹｰｽ	PP CASE		05RZA202						
	ｹｰｽ､ｶﾗｰ(1ｺ)	COLOR CASE		05RAA950						